Donaldson
Torit®

# DÉPOUSSIÉREURS À MANCHES RF

DURA-LIFE™
Twice The Life Filter Bags



## DÉPOUSSIÉREUR ÉCOÉNERGÉTIQUE À HAUT DÉBIT

Le robuste dépoussiéreur à manches RF de Donaldson® Torit® traite les fortes charges de poussière et les grands volumes d'air plus efficacement que tout autre dépoussiéreur sur le marché.

Grâce à son faible encombrement, le RF combine un précyclone et un dépoussiéreur à manches en un seul appareil. Il est doté d'un système de décolmatage puissant et écoénergétique qui élimine le besoin d'air comprimé pour nettoyer les manches. Combiné aux révolutionnaires manches filtrantes Dura-Life™ « à durée de vie doublée », le RF primé accomplit le travail en consommant beaucoup moins d'énergie que les dépoussiéreurs concurrents.
Comparaison faite, aucun autre dépoussiéreur à manches n'offre un rendement supérieur à celui du dépoussiéreur RF de Donaldson Torit.

## Caractéristiques du RF :

- **Entrée haute en option pour les poussières abrasives**
- **Le redresseur de flux Even-Air™ réduit l'usure des manches filtrantes**
- **Manches filtrantes primées Dura-Life™ « à durée de vie doublée »**
- **Manches ovales offrant un meilleur claquement pour un meilleur décolmatage**
- **Accès aux manches côté air propre pour un entretien plus facile**
- **Entrée, sortie et trémie uniques réduisant les coûts de conduits et de sortie de trémie**
- **La trémie conique à 60° réduit l'accumulation de poussière**
- **Consomme moins d'énergie que les appareils de taille comparable**
- **Le système de décolmatage RF n'exige aucun air comprimé**
- **Garantie de 10 ans**




156RFW8

# PERFORMANCE
# À HAUT DÉBIT
AVEC MANCHES FILTRANTES DURA-LIFE™
« À DURÉE DE VIE DOUBLÉE »

# FONCTIONNEMENT ET CARACTÉRISTIQUES

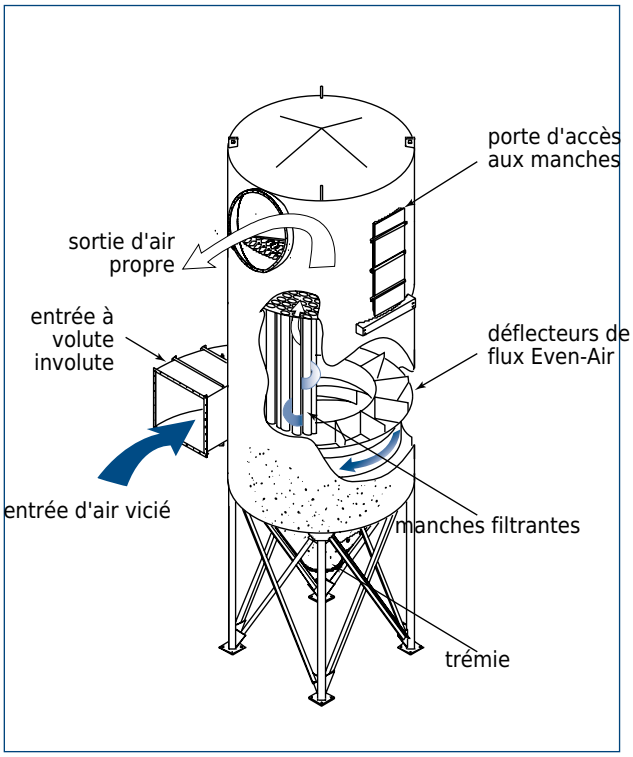


FONCTIONNEMENT NORMAL
AVEC ENTRÉE À VOLUTE INVOLUTE

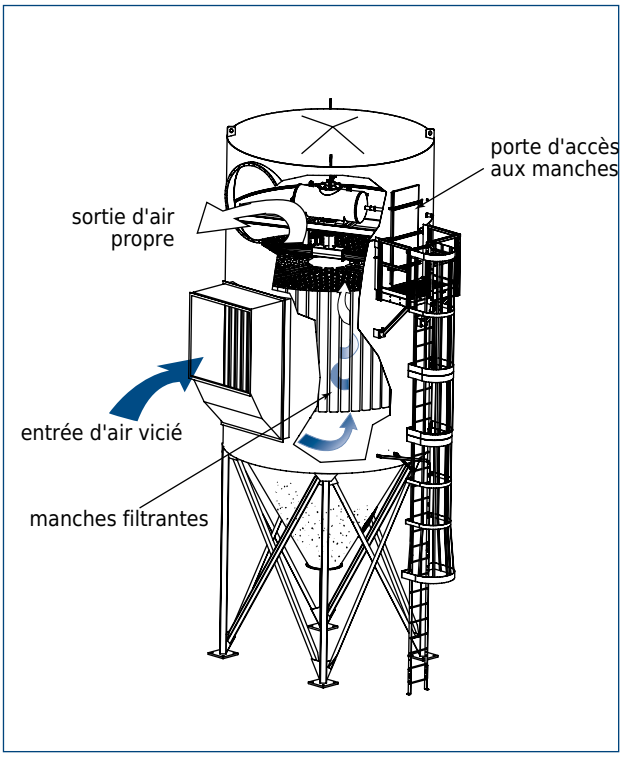


FONCTIONNEMENT NORMAL
AVEC ENTRÉE HAUTE

## UN FONCTIONNEMENT QUI A FAIT SES PREUVES

Le dépoussiéreur RF fonctionne si bien que de nombreux concurrents tentent de copier sa conception primée, mais aucun n'a réussi à égaler ses performances.

L'entrée à volute involute imprime à la poussière un mouvement cyclonique qui fait tomber les particules les plus lourdes dans la trémie, éliminant ainsi le besoin d'un précyclone (pour certaines applications mettant en jeu des poussières abrasives, l'entrée haute offerte en option peut être préférable). La poussière restante est ensuite captée par des manches filtrantes ovales qui offrent un meilleur claquement lors des impulsions, d'où un meilleur décolmatage. Plutôt que d'utiliser de l'air comprimé coûteux, le RF est livré avec une pompe qui envoie une impulsion d'air à moyenne pression et à haut volume vers un bras de décolmatage rotatif synchronisé pour nettoyer des manches non adjacentes, réduisant ainsi le réentraînement de la poussière.

# FONCTIONNEMENT ET CARACTÉRISTIQUES

## RÉPARTITION UNIFORME DU FLUX D'AIR

Pour prévenir l'usure et l'abrasion des manches filtrantes observées dans d'autres dépoussiéreurs, le RF est livré de série avec notre redresseur de flux exclusif Even-Air™ ou avec une entrée haute. Conçu à l'aide d'analyses informatiques sophistiquées du flux d'air FLUENT®*, le RF offre le flux d'air le plus uniforme possible, ce qui réduit l'abrasion des manches, prolonge leur durée de vie et diminue les coûts d'entretien.

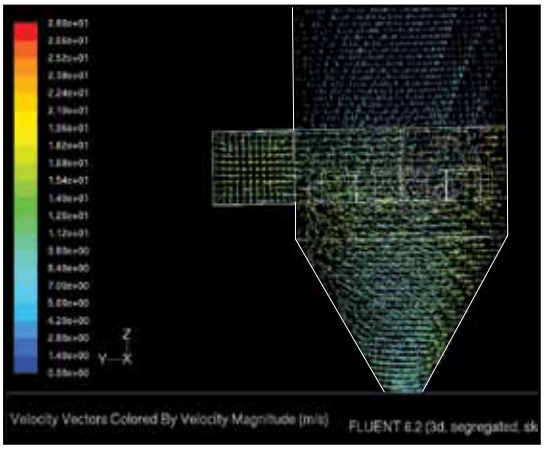


Analyse informatique FLUENT du flux d'air montrant le flux avec entrée à volute involute et redresseur de flux Even-Air.

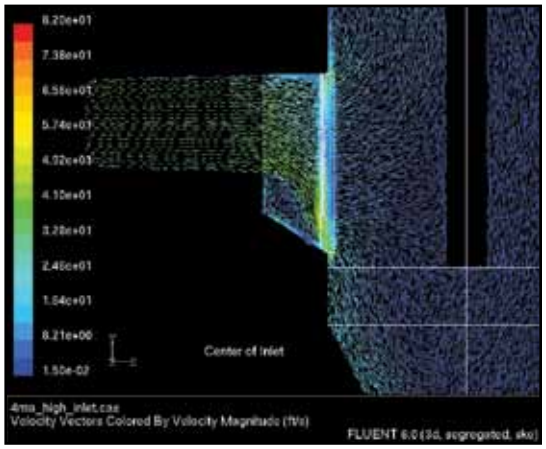


Analyse informatique FLUENT du flux d'air montrant le flux avec entrée haute.

## AVANTAGES DE LA MANCHE OVALE

Comparativement aux manches rondes, les manches ovales offrent un meilleur claquement lors du décolmatage — la poussière se détache donc plus facilement. Il en résulte une perte de charge plus faible et une durée de vie prolongée des manches.

Les manches ovales augmentent la surface de média filtrant pouvant être logée dans un espace donné, ce qui accroît la capacité du dépoussiéreur.

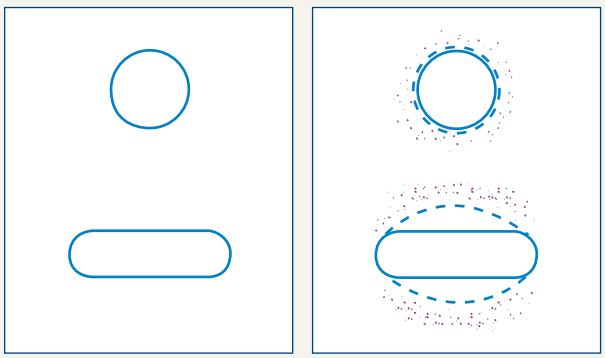

Fonctionnement normal Décolmatage par impulsion

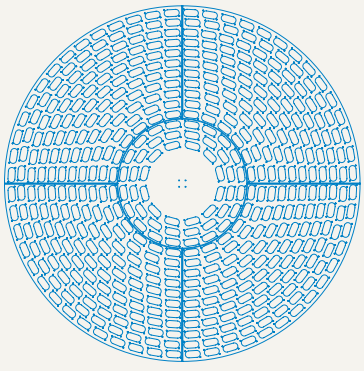

* FLUENT est une marque déposée de Fluent, Inc.

## AVANTAGES D'EXPLOITATION

Le système de décolmatage RF consomme beaucoup moins d'énergie que les systèmes de nettoyage à air comprimé. Les tableaux ci-dessous illustrent les économies d'énergie réalisables selon divers scénarios d'exploitation annuelle.

**62 %**
MOINS
D'ÉNERGIE

### LE SYSTÈME DE DÉCOLMATAGE RF CONSOMME MOINS D'ÉNERGIE QUE LES SYSTÈMES À AIR COMPRIMÉ

| Exploitation hebdomadaire | Coûts annuels : système de décolmatage RF c. système à air comprimé | | | | |
|---|---|---|---|---|---|
| | Heures d'exploitation | Coûts du système de décolmatage RF | Coûts du système à air comprimé concurrent | Économies avec le RF | Économies annuelles |
| 8 h par jour<br>5 jours par semaine | 2080 | 885 $ | 2 342 $ | 1 457 $ | 62 % |
| 16 h par jour<br>5 jours par semaine | 4160 | 1 771 $ | 4 685 $ | 2 914 $ | 62 % |
| 24 h par jour<br>5 jours par semaine | 6240 | 2 656 $ | 7 027 $ | 4 371 $ | 62 % |

Suppose l'utilisation d'un 484 RF comparé à un dépoussiéreur de taille similaire muni d'un système de nettoyage à air comprimé.
Suppose un coût moyen de l'énergie aux É.-U. de 6,68 cents par kilowattheure et un moteur Baldor fonctionnant à pleine charge.
Vos économies peuvent varier selon votre coût du kilowattheure et le rendement de votre moteur.

**50 %**
ÉCONOMIES
D'ÉNERGIE

### LE RF AVEC MANCHES DURA-LIFE FONCTIONNE À PERTE DE CHARGE RÉDUITE ET ÉCONOMISE L'ÉNERGIE DU VENTILATEUR

| Exploitation hebdomadaire | Coûts d'exploitation annuels : ventilateur RF c. ventilateur concurrent | | | | |
|---|---|---|---|---|---|
| | Heures d'exploitation | Coûts du ventilateur RF | Coûts du ventilateur concurrent | Économies avec le RF | Économies annuelles |
| 8 h par jour<br>5 jours par semaine | 2080 | 2 237 $ | 4 474 $ | 2 237 $ | 50 % |
| 16 h par jour<br>5 jours par semaine | 4160 | 4 474 $ | 8 984 $ | 4 474 $ | 50 % |
| 24 h par jour<br>5 jours par semaine | 6240 | 6 711 $ | 13 442 $ | 6 711 $ | 50 % |

Suppose un 484 RF fonctionnant à 50 000 pi³/min avec une perte de charge de 2 po contre un dépoussiéreur concurrent fonctionnant à une perte de charge de 4 po.
Suppose un variateur de fréquence, un rendement de ventilateur de 81 %, 0,746 watt par cheval-vapeur et un rendement de transmission électrique de 90 %.
Suppose un coût moyen de l'énergie aux É.-U. de 6,68 cents par kilowattheure et un moteur Baldor fonctionnant à pleine charge.
Vos économies peuvent varier selon votre coût du kilowattheure et le rendement de votre moteur.

## DURA-LIFE™ — UNE PERCÉE TECHNOLOGIQUE POUR LES UTILISATEURS DE MANCHES

### DE SÉRIE DANS TOUS LES DÉPOUSSIÉREURS RF DE DONALDSON TORIT

Les manches traditionnelles en polyester de 16 oz sont produites par aiguilletage, un procédé qui crée de plus grands pores où la poussière peut s'incruster dans le tissu, ce qui nuit au décolmatage et réduit la durée de vie des manches. Les manches filtrantes Dura-Life sont fabriquées selon un procédé unique d'hydroliage qui utilise l'eau pour lier les fibres. Il en résulte un matériau plus uniforme aux pores plus petits, offrant une meilleure filtration de surface et un meilleur décolmatage. Ces avantages doublent la durée de vie utile des manches avant leur remplacement en raison d'une perte de charge élevée. La durée de vie accrue des manches Dura-Life réduit les coûts d'entretien et d'exploitation et porte le dépoussiérage à manches à un tout autre niveau.



**Manche Dura-Life – côté air propre**
(300x)



**Manche polyester – côté air propre**
(300x)

Ces photos de médias filtrants ont été prises au microscope électronique à balayage dans un dépoussiéreur captant des cendres volantes. Les manches ont été retirées après 2 700 heures d'utilisation. Le rapport air-média était de 4,5 pour 1. La perte de charge était de 6 po pour les manches en polyester et de 2 po pour les manches Dura-Life.

### LES MANCHES DURA-LIFE OFFRENT DE GRANDS AVANTAGES

La technologie Dura-Life offre une meilleure filtration de surface et un meilleur décolmatage par impulsion, d'où :

- Durée de vie des manches de deux à trois fois plus longue
- Économies d'énergie grâce à une perte de charge plus faible
- Coûts de remplacement réduits grâce à des changements de manches moins fréquents
- Coûts d'entretien et d'exploitation réduits grâce à des changements de manches moins fréquents
- 30 % moins d'émissions selon les essais de l'EPA



## PERFORMANCE ÉPROUVÉE DANS DES CENTAINES D'APPLICATIONS



**776RF**
dans une usine de meubles en bois



**376RF**
dans un atelier d'ébénisterie



**156RF**
pour la transformation du grain



**124RF**
dans une carrière



**356RF**
pour la poussière de bois, avec entrée haute et couleur personnalisée



**484RF**
deux dépoussiéreurs haute température pour la transformation secondaire de l'aluminium

# DIMENSIONS ET SPÉCIFICATIONS

## MODÈLES 484RFW & 608RFWP (Walk-in)

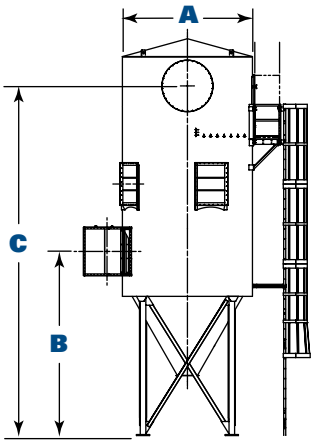

Vue de face – 484RFW

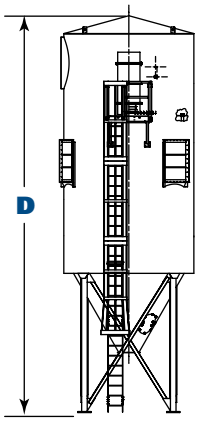

Vue de côté – 484RFW

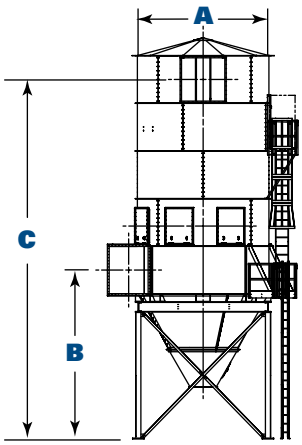

Vue de face – 608 RFWP

## MODÈLES 458RFWH & 570RFWPH (Walk-in avec entrée haute)

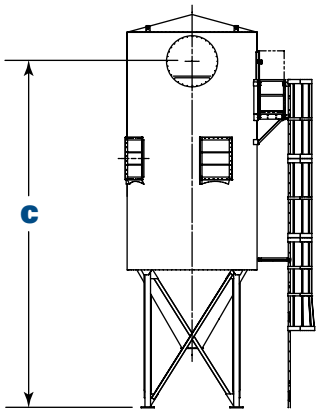

Vue de face – 458RFWH

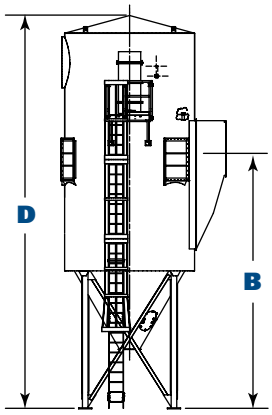

Vue de côté – 458RFWH

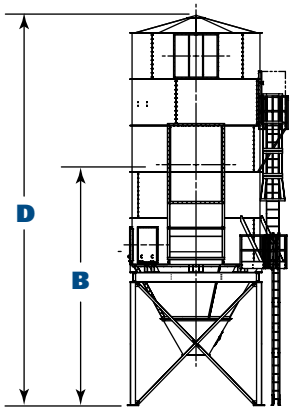

Vue de face – 570 RFWPH

## MODÈLE 484RFT (Walk-on)

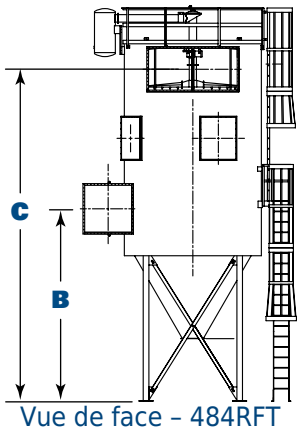

Vue de face – 484RFT

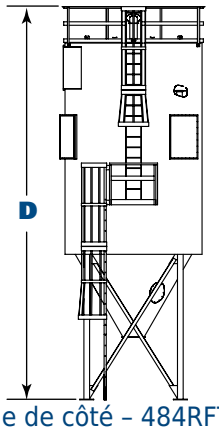

Vue de côté – 484RFT

Nomenclature des modèles RF : le premier nombre indique le nombre de manches et le dernier, la longueur des manches en pieds. W = plénum accessible (walk-in) pour le retrait des manches à l'abri; T = accès par le toit (walk-on) du dépoussiéreur pour remplacer les manches; H = entrée haute; P = construction en panneaux pour l'assemblage sur place.

## DIMENSIONS ET SPÉCIFICATIONS

| Modèle* | Dimensions (pouces) | | | | | |
|---|---|---|---|---|---|---|
| | | | RFT | | RFW | |
| | A | B | C | D | C | D |
| 44RFWH8 | 68,0 | 208,8 | — | — | 295,8 | 352,5 |
| 44RFWH10 | 68,0 | 235,8 | — | — | 326,8 | 407,5 |
| 48RF8 | 68,0 | 126,8 | 258,3 | 308,8 | 316,8 | 365,5 |
| 48RF10 | 68,0 | 126,8 | 282,3 | 332,8 | 340,8 | 413,5 |
| 66RFWH8 | 68,0 | 208,8 | — | — | 295,8 | 352,5 |
| 66RFWH10 | 68,0 | 235,8 | — | — | 326,8 | 407,5 |
| 72RF8 | 68,0 | 126,8 | 258,3 | 308,8 | 316,8 | 365,5 |
| 72RF10 | 68,0 | 126,8 | 282,3 | 332,8 | 340,8 | 413,5 |
| 118RFWH8 | 96,0 | 228,0 | — | — | 321,0 | 366,0 |
| 118RFWH10 | 96,0 | 254,0 | — | — | 351,0 | 420,0 |
| 124RF8 | 96,0 | 156,0 | 292,5 | 355,6 | 343,0 | 388,0 |
| 124RF10 | 96,0 | 156,0 | 316,5 | 380,0 | 367,0 | 436,0 |
| 146RFWH8 | 96,0 | 228,0 | — | — | 321,0 | 366,0 |
| 146RFWH10 | 96,0 | 254,0 | — | — | 351,0 | 420,0 |
| 156RF8 | 96,0 | 156,0 | 292,5 | 355,6 | 343,0 | 388,0 |
| 156RF10 | 96,0 | 156,0 | 316,5 | 380,0 | 367,0 | 436,0 |
| 226RFWH8 | 123,0 | 239,4 | — | — | 344,4 | 395,1 |
| 226RFWH10 | 123,0 | 257,4 | — | — | 374,4 | 449,1 |
| 226RFWH12 | 123,0 | 275,4 | — | — | 404,4 | 503,1 |
| 232RF8 | 123,0 | 184,8 | 333,9 | 415,6 | 378,4 | 429,1 |
| 232RF10 | 123,0 | 184,8 | 357,9 | 439,4 | 402,4 | 477,1 |
| 232RF12 | 123,0 | 184,8 | 381,9 | 463,4 | 426,4 | 525,1 |
| 266RFWH8 | 123,0 | 239,4 | — | — | 344,4 | 395,1 |
| 266RFWH10 | 123,0 | 257,4 | — | — | 374,4 | 449,1 |
| 266RFWH12 | 123,0 | 275,4 | — | — | 404,4 | 503,1 |
| 276RF8 | 123,0 | 184,8 | 353,9 | 415,6 | 378,4 | 429,1 |
| 276RF10 | 123,0 | 184,8 | 357,9 | 439,4 | 402,4 | 477,1 |
| 276RF12 | 123,0 | 184,8 | 381,9 | 463,4 | 426,4 | 525,1 |
| 356RFWH8 | 139,6 | 253,8 | — | — | 358,8 | 413,1 |
| 356RFWH10 | 139,6 | 271,8 | — | — | 388,8 | 467,1 |
| 356RFWH12 | 139,6 | 289,8 | — | — | 418,8 | 521,1 |
| 376RF8 | 139,6 | 202,8 | 357,3 | 442,4 | 398,8 | 453,1 |
| 376RF10 | 139,6 | 202,8 | 381,3 | 466,4 | 423,1 | 501,1 |
| 376RF2 | 139,6 | 202,8 | 405,3 | 490,4 | 446,8 | 549,1 |
| 458RFWH8 | 157,6 | 269,4 | — | — | 374,6 | 431,4 |
| 458RFWH10 | 157,6 | 288,4 | — | — | 404,4 | 485,1 |
| 458RFWH12 | 157,6 | 305,4 | — | — | 434,4 | 539,1 |
| 484RF8 | 157,6 | 221,4 | 381,9 | 487,2 | 420,4 | 477,1 |
| 484RF10 | 157,6 | 221,4 | 405,9 | 511,2 | 444,4 | 525,1 |
| 484RF12 | 157,6 | 221,4 | 429,9 | 535,2 | 468,4 | 573,1 |
| 570RFWPH10 | 188,0 | 345,1 | — | — | 498,5 | 553,5 |
| 570RFWPH12 | 188,0 | 345,1 | — | — | 498,5 | 577,5 |
| 608RFWP10 | 188,0 | 234,2 | — | — | 498,5 | 553,3 |
| 608RFWP12 | 188,0 | 234,2 | — | — | 522,5 | 601,3 |
| 776RFWPH10 | 228,5 | 380,4 | — | — | 533,8 | 594,3 |
| 776RFWPH12 | 228,5 | 380,4 | — | — | 533,8 | 618,3 |
| 825RFWP10 | 228,5 | 269,6 | — | — | 533,8 | 594,3 |
| 825RFWP12 | 228,5 | 269,6 | — | — | 557,8 | 642,3 |
| 851RFWPH10 | 228,5 | 380,4 | — | — | 533,8 | 594,3 |
| 851RFWPH12 | 228,5 | 380,4 | — | — | 533,8 | 642,3 |
| 905RFWP10 | 228,5 | 269,6 | — | — | 533,8 | 594,3 |
| 905RFWP12 | 228,5 | 269,6 | — | — | 557,8 | 642,3 |

* Tous les appareils 570 et plus sont de construction en panneaux; la dimension « B » se mesure du centre de l'entrée au bas de la sortie de trémie de 36 po.

## DIMENSIONS ET SPÉCIFICATIONS

| Modèle* | Plage de débit d'air nominal** (pi³/min) | Surface filtrante (pi²) | Nombre de manches | Pompe à air (hp) | Poids d'expédition (lb) | |
|---|---|---|---|---|---|---|
| | | | | | RFT | RFW |
| 44RFWH8 | 2285 - 6398 | 457 | 44 | 2,0 | — | 7300 |
| 44RFWH10 | 2860 - 8008 | 572 | 44 | 2,0 | — | 8100 |
| 48RF8 | 2495 - 6986 | 499 | 48 | 2,0 | 6109 | 7388 |
| 48RF10 | 3120 - 8736 | 624 | 48 | 2,0 | 6434 | 8105 |
| 66RFWH8 | 3435 - 9618 | 687 | 66 | 2,0 | — | 7500 |
| 66RFWH10 | 4295 - 12 026 | 859 | 66 | 2,0 | — | 8300 |
| 72RF8 | 3745 - 10 486 | 749 | 72 | 2,0 | 6302 | 7554 |
| 72RF10 | 4685 - 13 118 | 937 | 72 | 2,0 | 6668 | 8306 |
| 118RFWH8 | 6140 - 17 192 | 1288 | 118 | 3,0 | — | 10 000 |
| 118RFWH10 | 7675 - 21 490 | 1535 | 118 | 3,0 | — | 10 900 |
| 124RF8 | 6450 - 18 060 | 1290 | 124 | 2,0 | 8677 | 10 048 |
| 124RF10 | 8065 - 22 582 | 1613 | 124 | 3,0 | 9214 | 10 910 |
| 146RFWH8 | 7590 - 21 252 | 1518 | 146 | 3,0 | — | 10 300 |
| 146RFWH10 | 9500 - 26 600 | 1900 | 146 | 3,0 | — | 11 200 |
| 156RF8 | 8110 - 22 708 | 1622 | 156 | 3,0 | 8933 | 10 298 |
| 156RF10 | 10 150 - 28 420 | 2030 | 156 | 3,0 | 9527 | 11 217 |
| 226RFWH8 | 11 755 - 32 914 | 2351 | 226 | 5,0 | — | 15 300 |
| 226RFWH10 | 14 700 - 41 160 | 2940 | 226 | 5,0 | — | 16 600 |
| 226RFWH12 | 17 640 - 49 392 | 3528 | 226 | 5,0 | 14 014 | 17 800 |
| 232RF8 | 12 065 - 33 782 | 2413 | 232 | 3,0 | 13 656 | 15 304 |
| 232RF10 | 15 090 - 42 252 | 3018 | 232 | 5,0 | 14 577 | 16 591 |
| 232RF12 | 18 110 - 50 708 | 3622 | 232 | 5,0 | 15 395 | 17 825 |
| 266RFWH8 | 13 830 - 38 724 | 2766 | 266 | 5,0 | — | 15 600 |
| 266RFWH10 | 17 305 - 48 454 | 3461 | 266 | 5,0 | — | 17 000 |
| 266RFWH12 | 20 760 - 58 128 | 4152 | 266 | 5,0 | — | 18 300 |
| 276RF8 | 14 350 - 40 180 | 2870 | 276 | 5,0 | 15 010 | 15 614 |
| 276RF10 | 17 955 - 50 274 | 3591 | 276 | 5,0 | 15 908 | 16 975 |
| 276RF12 | 21 540 - 60 312 | 4308 | 276 | 5,0 | — | 18 290 |
| 356RFWH8 | 18 405 - 51 814 | 3701 | 356 | 7,5 | — | 19 600 |
| 356RFWH10 | 23 030 - 64 848 | 4632 | 356 | 7,5 | — | 21 200 |
| 356RFWH12 | 27 630 - 77 798 | 5557 | 356 | 7,5 | — | 22 900 |
| 376RF8 | 19 550 - 54 740 | 3910 | 376 | 7,5 | 18 341 | 19 617 |
| 376RF10 | 24 460 - 68 488 | 4892 | 376 | 7,5 | 19 463 | 21 248 |
| 376RF12 | 29 345 - 82 166 | 5869 | 376 | 7,5 | 20 610 | 22 868 |
| 458RFWH8 | 24 495 - 66 696 | 4764 | 458 | 7,5 | — | 25 400 |
| 458RFWH10 | 30 640 - 83 426 | 5959 | 458 | 7,5 | — | 27 800 |
| 458RFWH12 | 36 760 - 100 086 | 7149 | 458 | 7,5 | — | 30 100 |
| 484RF8 | 25 170 - 70 476 | 5034 | 484 | 7,5 | 23 273 | 25 458 |
| 484RF10 | 31 485 - 88 158 | 6297 | 484 | 7,5 | 24 830 | 27 796 |
| 484RF12 | 37 775 - 105 770 | 7555 | 484 | 7,5 | 26 425 | 30 115 |
| 570RFWPH10 | 37 000 - 103 740 | 7410 | 570 | 20,0 | — | 40 049 |
| 570RFWPH12 | 44 460 - 124 488 | 8892 | 570 | 20,0 | — | 42 029 |
| 608RFWP10 | 39 520 - 110 656 | 7904 | 608 | 20,0 | — | 41 505 |
| 608RFWP12 | 47 420 - 132 790 | 9485 | 608 | 20,0 | — | 44 278 |
| 776RFWPH10 | 50 440 - 141 232 | 10 088 | 776 | 20,0 | — | 50 792 |
| 776RFWPH12 | 60 520 - 169 484 | 12 106 | 776 | 20,0 | — | 53 220 |
| 825RFWP10 | 53 620 - 150 150 | 10 725 | 825 | 20,0 | — | 53 446 |
| 825RFWP12 | 64 350 - 180 180 | 12 870 | 825 | 20,0 | — | 56 969 |
| 851RFWPH10 | 55 310 - 154 882 | 11 063 | 851 | 20,0 | — | 51 544 |
| 851RFWPH12 | 66 370 - 185 864 | 13 276 | 851 | 20,0 | — | 54 095 |
| 905RFWP10 | 58 820 - 164 710 | 11 765 | 905 | 20,0 | — | 54 255 |
| 905RFWP12 | 70 590 - 197 652 | 14 118 | 905 | 20,0 | — | 57 909 |

* Tous les appareils 570 et plus sont de construction en panneaux.
** Selon des filtres propres.

## CARACTÉRISTIQUES DE SÉRIE ET OPTIONS OFFERTES

| Conception du dépoussiéreur | Std | Opt |
|---|---|---|
| Construction soudée, démontable ou en panneaux | ✗ | |
| Plaque porte-manches robuste de 1/4 po | ✗ | |
| Pompe à air (moteur TEFC) pour le système de décolmatage | ✗ | |
| Moteur TEFC de 1/3 HP* pour le collecteur | ✗ | |
| Entrée à volute involute | ✗ | |
| Sortie ronde pour RFW | ✗ | |
| Sortie rectangulaire pour RFT et RFP | ✗ | |
| Sortie ronde pour RFT | | ✗ |
| Sortie rectangulaire pour RFW | | ✗ |
| Entrée haute | | ✗ |
| Échelles, cages et plateformes (conformes OSHA) | | ✗ |
| Construction en acier inoxydable | | ✗ |
| Éclairage de service intérieur | | ✗ |
| **Manches et cages** | | |
| Manches ovales en feutre polyester Dura-Life « à durée de vie doublée » | ✗ | |
| Cages de manches galvanisées | ✗ | |
| Quincaillerie Boltsafe™ à étanchéité positive | ✗ | |
| Système de manches et cages mis à la terre | ✗ | |
| Manches encliquetables (8 pi et 10 pi seulement) | | ✗ |
| Divers médias filtrants offerts | | ✗ |
| **Conception de la trémie** | | |
| Trémies coniques à 60° | ✗ | |
| Trou d'homme de trémie | ✗ | |
| Transitions de sortie | | ✗ |
| Orifice d'entretien de trémie | | ✗ |
| Indicateurs de niveau de trémie | | ✗ |
| Clapet antiretour de trop-plein d'eau de 3 po | | ✗ |

| Structure de support | Std | Opt |
|---|---|---|
| Pieds de support en acier | | ✗ |
| **Commandes électriques, manomètres et boîtiers** | | |
| Manomètre Magnehelic®** | ✗ | |
| Électrovanne d'impulsion en boîtier NEMA 9 | ✗ | |
| Minuterie à semi-conducteurs, boîtier type 4 (NEMA/UL) | ✗ | |
| Manomètre Photohelic®** | | ✗ |
| Panneau de commande électrique RF | | ✗ |
| **Dispositifs de sécurité** | | |
| Garde-corps supérieur pour RFT | ✗ | |
| Raccords de gicleurs | | ✗ |
| Évents d'explosion | | ✗ |
| **Système de peinture** | | |
| Intérieur avec couche d'apprêt | ✗ | |
| Fini extérieur bleu conforme à l'essai de corrosion de 250 h au brouillard salin | ✗ | |
| Peinture pour environnement hostile | | ✗ |
| Couleurs personnalisées | | ✗ |
| Fini isolant céramique | | ✗ |
| **Garantie** | | |
| Garantie de 10 ans | ✗ | |

* Tous les moteurs 60 Hz de 1 HP et plus sont conformes à la loi EISA et considérés NEMA Premium® selon le tableau 12-12. NEMA Premium est une marque déposée de la National Electrical Manufacturers Association.

** Magnehelic et Photohelic sont des marques déposées de Dwyer Instruments, Inc.

Donaldson®
Torit®



## SOUTIEN MONDIAL



- Installations dans 37 pays
- 40 usines de fabrication et 14 centres de distribution
- Bureaux de vente partout dans le monde

## TECHNOLOGIE DE POINTE



- Plus de 1 000 ingénieurs et scientifiques dans le monde
- Vaste gamme de dépoussiéreurs et de filtres novateurs
- Des centaines de médias filtrants offerts

## EXPÉRIENCE ET SERVICE



- Expertise et soutien techniques
- Filtres et pièces prêts à expédier en 24 heures
- Plus de 1 000 000 de dépoussiéreurs et capteurs de fumées et brouillards installés

**Appelez Donaldson Torit pour un air plus propre**

**800-365-1331**
**donaldsontorit.com**

Donaldson
FILTRATION SOLUTIONS

Donaldson Company, Inc.
Torit
PO Box 1299
Minneapolis, MN
55440-1299 U.S.A.

Tél. 800-365-1331 (É.-U.)
Tél. 800-343-3639 (au Mexique)

donaldsontorit@donaldson.com
donaldsontorit.com

Brochure – Dépoussiéreurs à manches RF (04/11)
© 2005 Donaldson Company, Inc. Tous droits réservés. L'information contenue dans le présent document peut être modifiée sans préavis. Donaldson Torit est une marque déposée de Donaldson Company, Inc. Contient une technologie exclusive de Donaldson.